ЭЛЕКТРОДВИГАТЕЛИ АСИНХРОННЫЕ ТИПА ДАСК-90

Двигатели асинхронные трехфазные с короткозамкнутым ротором типа ДАСК-90 предназначены для привода стационарных компрессоров. Двигатели предназначены для работы от сети переменного тока частотой 50 Гц напряжением 380 В, 400 В, 415 В

Двигатели поставляются в комплекте с блоком управления.
Вид климатического исполнения – У3, Т3.
Номинальный режим работы – продолжительный S1.
Конструктивное исполнение двигателей – IM5210.
Способ охлаждения двигателей – IC01.
Степень защиты двигателей – IP00.

Пуск двигателей прямой, от полного напряжения сети при разгруженном компрессоре. Интервал между последующими пусками не менее трех часов. Общее количество пусков за срок службы не более 20000.

Изоляционные материалы обмотки статора класса нагревостойкости не ниже «В». Изоляция обмотки статора термореактивная, типа «Монолит–2». Выводные концы обмотки статора выведены на клеммную панель коробки выводов. Соединение фаз обмотки статора – звезда. Контроль температуры обмотки статора осуществляется тремя терморезисторами, встроенными в обмотку статора. Двигатели допускают правое и левое направление вращения. Изменение направления вращения осуществляется из состояния покоя.

Структура условного обозначения двигателей типа ДАСК-90

ДАСК - 90 - □ - □ □

- категория размещения
- вид климатического исполнения
- число полюсов
- номинальная мощность
- двигатель асинхронный специальный компрессорный

Основные характеристики двигателей типа ДАСК-90

Тип двигателя	Мощность, кВт	Синхронная частота вращения, об/мин	КПД, %	cosφ, о.е.	Ток статора, А	Mmax/Mnom	Ms/Mnom	Iki/Inom	Маховый момент, кгм²		Масса, кг, не более	
									ротора	Допустимый механизма	блока управления	двигателя
ДАСК-90-6У3, Т3	90	1000	91,9	0,82	180	2	1,4	5	15,8	202,42	38	520
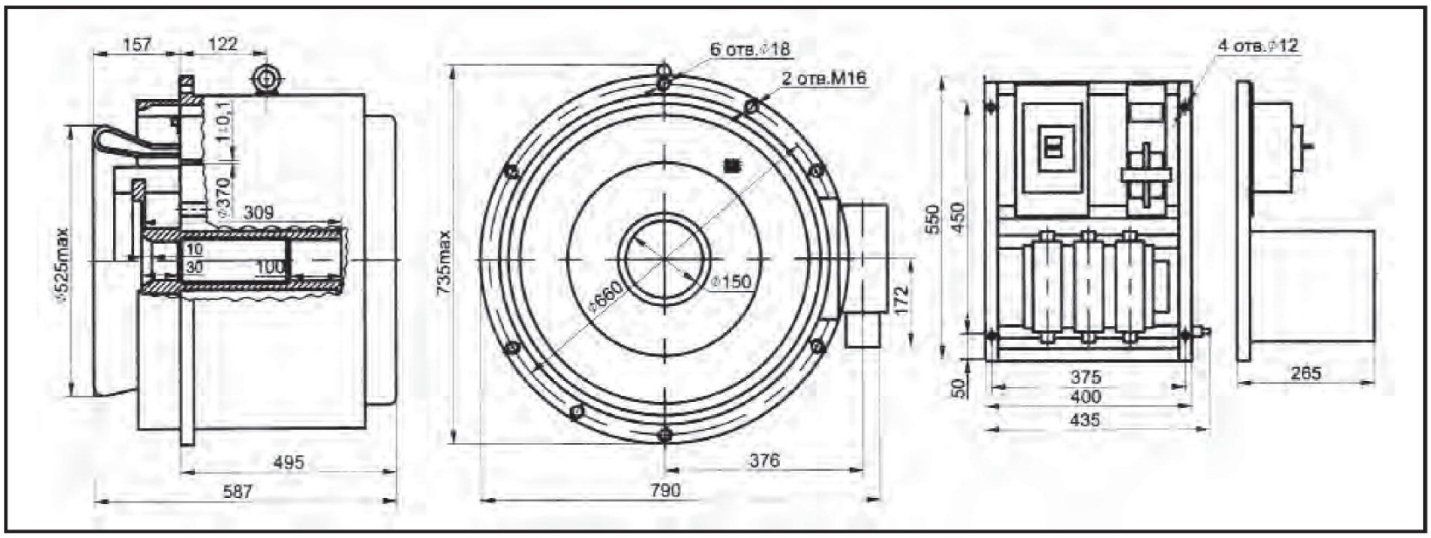
Габаритные, установочные и присоединительные размеры двигателя ДАСК-90 и блока управления